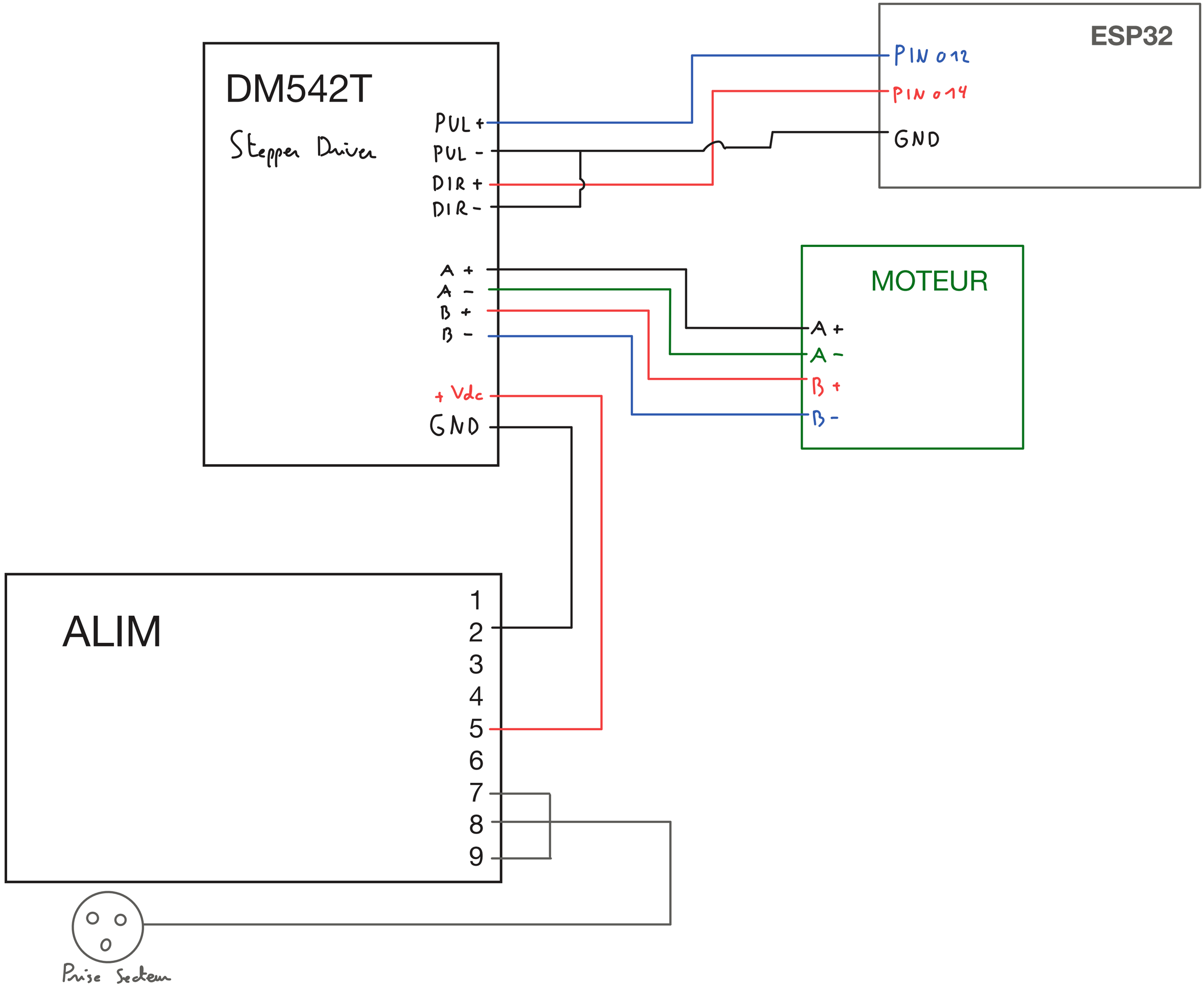
ESP32
PIN 012
PIN 014
GND
DM542T
Stepper Driver
PUL +
PUL -
DIR +
DIR -
A +
A -
B +
B -
+ Vdc
GND
MOTEUR
A +
A -
B +
B -
ALIM
1
2
3
4
5
6
7
8
9
Prise Secteur